第33回北網地区社明杯兼第7回ライオンズカップ少年サッカー大会結果表

［ Ａ ブ ロ ッ ク ］

Ａコート ～ 勤 体 Ｇ 南 側
Ｂコート ～ 勤 体 Ｇ 北 側
Ｃコート ～ 勤 体 Ｇ 東 側
Ｄコート ～ 美 幌 中 学 校 Ｇ

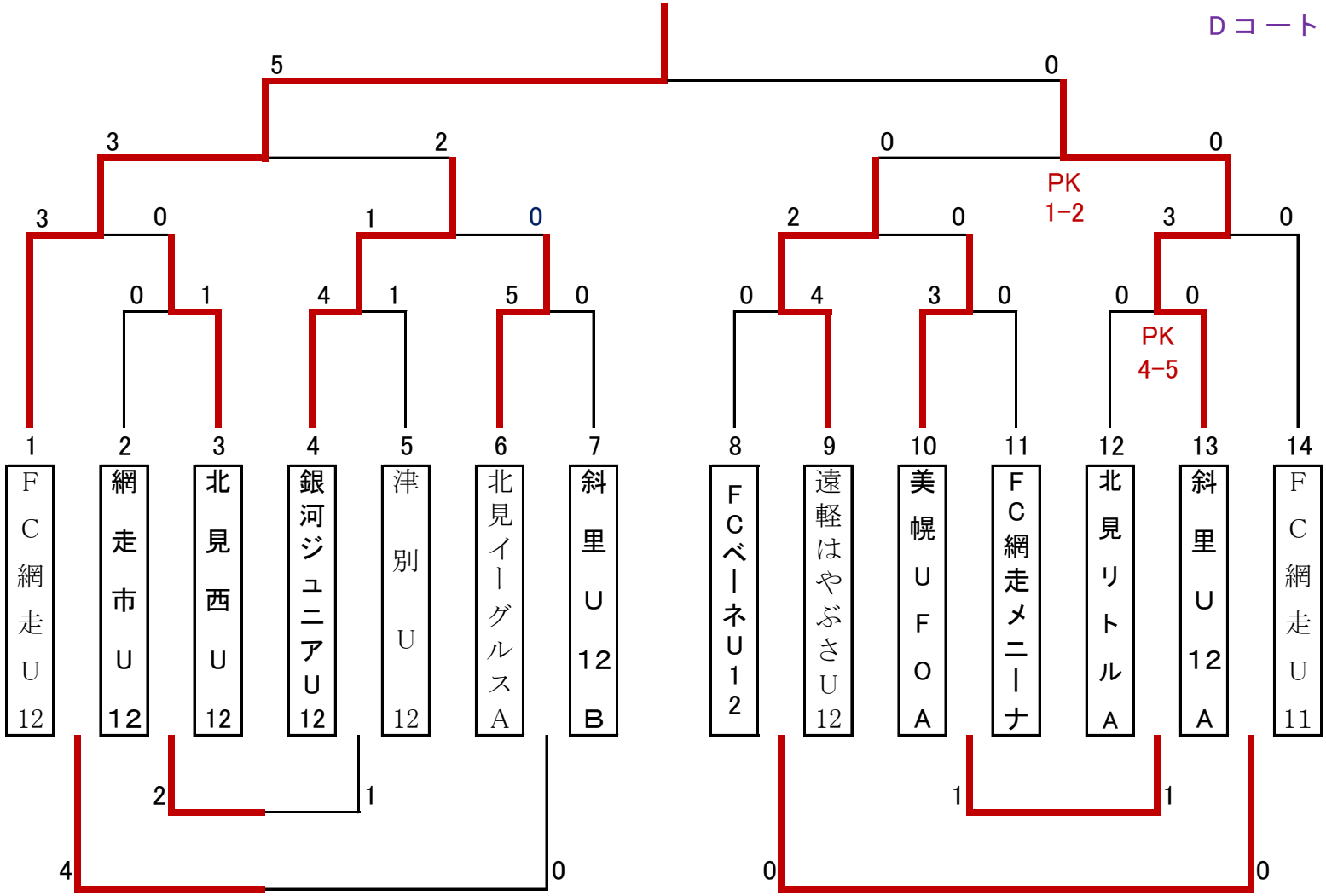

第33回北網地区社明杯兼第7回ライオンズカップ少年サッカー大会結果表

［ Ｂ ブ ロ ッ ク ］

Ａコート ～ 勤 体 Ｇ 南 側
Ｂコート ～ 勤 体 Ｇ 北 側
Ｃコート ～ 勤 体 Ｇ 東 側
Ｄコート ～ 美 幌 中 学 校 Ｇ

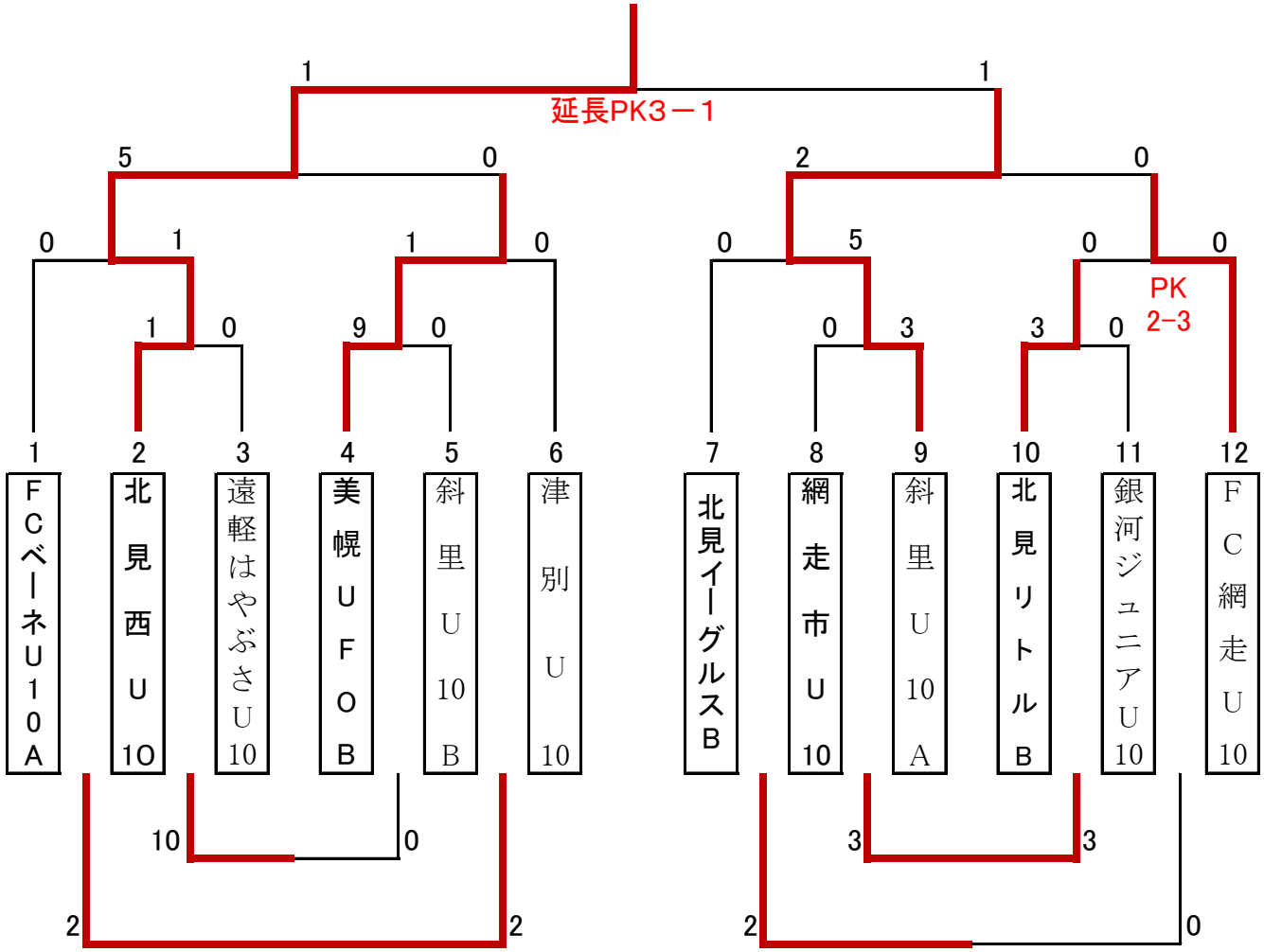

第33回北網地区社明杯少年サッカー大会兼第7回ライオンズクラブカップ大会結果表

［ Ｃ ブ ロ ッ ク ］
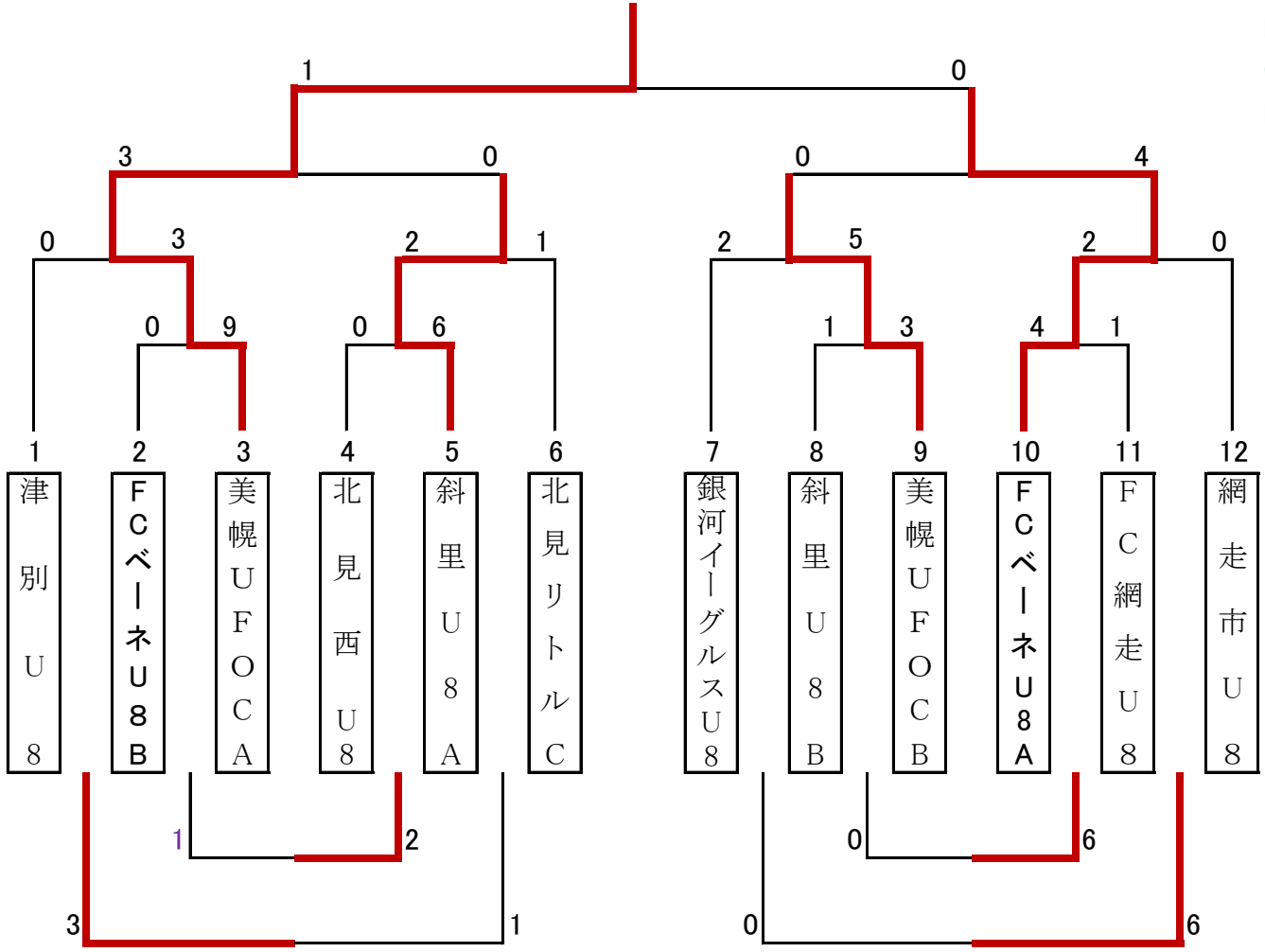
Ａコート ～ 勤 体 Ｇ 南 側
Ｂコート ～ 勤 体 Ｇ 北 側
Ｃコート ～ 勤 体 Ｇ 東 側
Ｄコート ～ 美 幌 中 学 校 Ｇ